ローマンシェード

ストッパー交換方法

クリエティコード（ツイン片側操作）

① 幕体（生地）を下まで降ろします。

② 本体をブラケット（取付金具）から取外します。

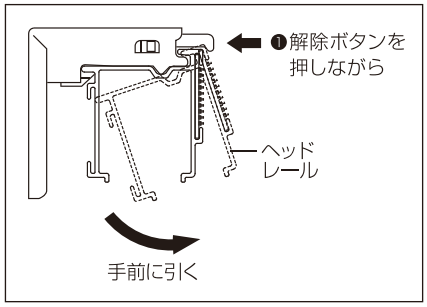

③ 操作側（ストッパー側）の幕体を端部より少しはがします。
（幕体の裏はマジックテープになっています。）

④ ストッパーケースを固定しているネジを少しだけ緩め、
ストッパーケースを抜き出します。

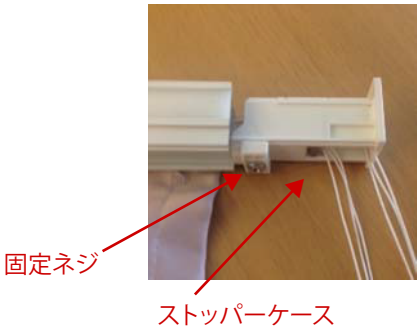

⑤ ④で抜き出したストッパーケースの、上面が
見えるように置きます。

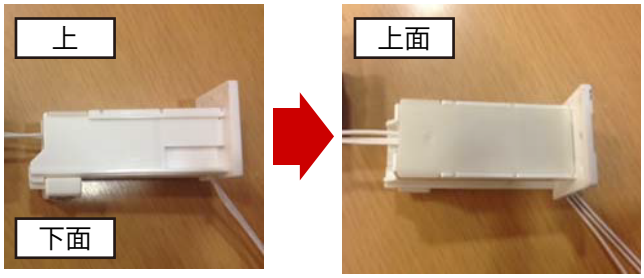

ローマンシェード

ストッパー交換方法

クリエティコード（ツイン片側操作）

⑥上面のフタ(半透明の白色)を開けます。

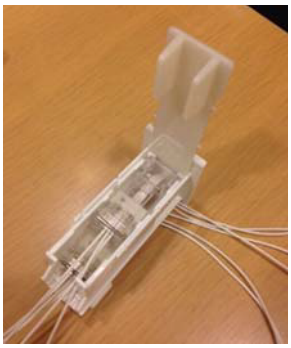

⑦ストッパーを上に持ち上げ、取り出してください。

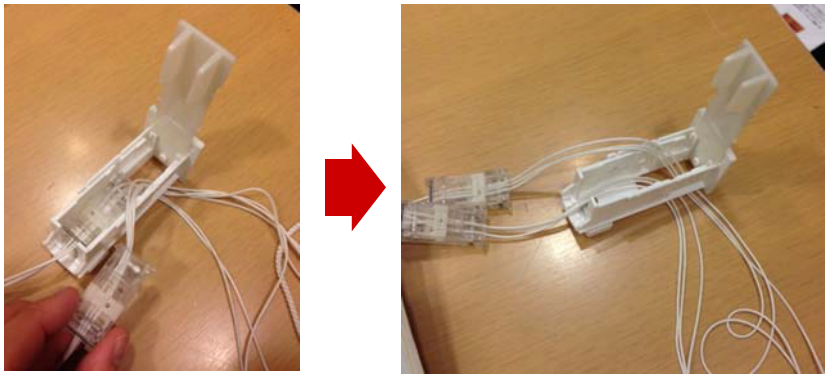

⑧コード止めを回して、上下に分けます。
上部の昇降コードの結び目をほどいてから、コード止めとコードセパレータを取り外します。

ローマンシェード

ストッパー交換方法

クリエティコード（ツイン片側操作）

⑨ストッパーから、昇降コードを引き抜きます。

ストッパーを「上」に向け、白い樹脂を右へスライドさせます。

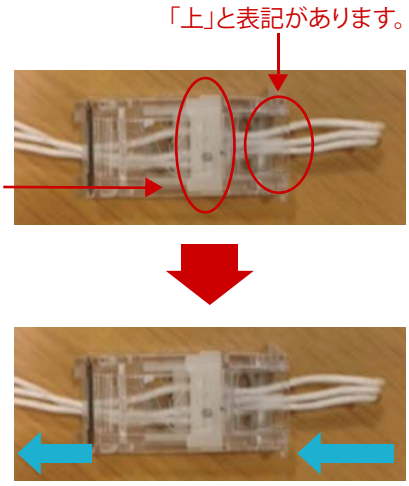

昇降コードを左側に引き抜きます。

⑩新しいストッパーに昇降コードを通します。

新しいストッパーを「上」に向け、白い樹脂を右へスライドさせます。左側（銀色の細いピンの下側）から昇降コードを通します。この時、コードにねじれや絡みがないか確認してください。

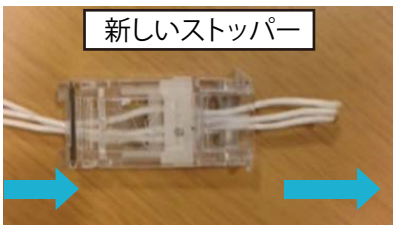

昇降コードは細いピンの下を通ります。

昇降コードは銀色のコロの上を通ります。

ローマンシェード

ストッパー交換方法

クリエティコード（ツイン片側操作）

コードがバラバラになっている際は、各先端部をライターであぶり溶着させ、1束にすると作業性が良くなります。
ただし、コードを1列に並べて溶着し、大きな玉などがないようにしてください。

⑪ストッパーケースにストッパーを戻します。

先にストッパーケースに昇降コードを通します。

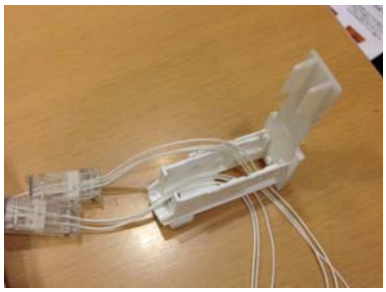

ストッパーの上下左右の向きに注意し、ストッパーケース上段にセットしてください。
ストッパーケースのフタは「パチン」と音がするまで、確実に閉じてください。

下段に後ろ側用ストッパーを入れます。

続いて上段に前側用ストッパーを入れます。

ローマンシェード

ストッパー交換方法

クリエティコード（ツイン片側操作）

⑫本体にストッパーケースを戻します。

この時、本体の端部とストッパーケースの間に、コードを挟まないように注意してください。

ストッパーケース下部の固定ネジを締めて固定させ、はがしていたカーテンをもとに戻します。

⑬昇降コードにコード止めを取り付けます。

昇降コードをコードセパレータ、コード止めの順に通し、コードの端部をまとめて固結びします。
コード本数が少ないときは、結び目を大きくし、抜けないようにしてください。

昇降コードを結んでから、コード止めの下部を取付てください。

⑭本体をブラケットに取付け、昇降の操作をし、動作を確認してください。

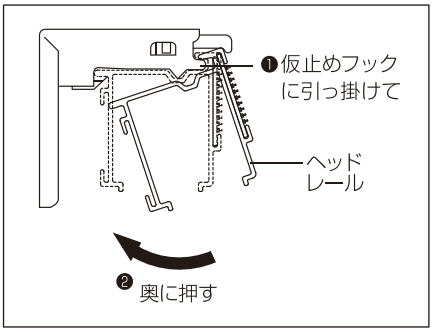

ローマンシェード

ストッパー交換方法

クリエティコード（ツイン片側操作）

⑮高さがそろわない場合は、コードアジャスタから昇降コードをほどき、各昇降コードの張り具合が同じになるように、高さ調節を行ってください。

Ⅰ. 下がっている場合
下がっている側のコードアジャスタに巻いている昇降コードを、短めに巻き直してください。

Ⅱ. 上がっている場合
上がっている側のコードアジャスタに巻いている昇降コードを、長めに巻き直してください。

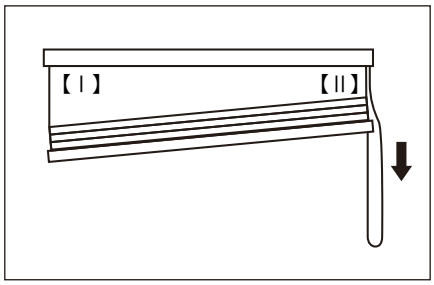
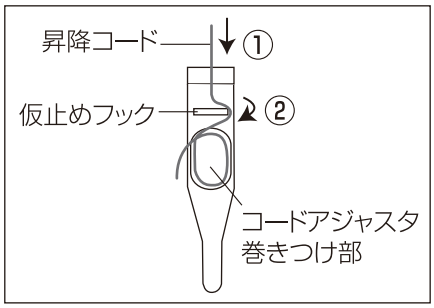
【昇降コードの取り付け方】
コードアジャスタ上部から昇降コードを通し（①）、固定位置をコードアジャスタ上部に合わせてください。
コードを、仮止めフックに引っ掛けて反対側の方向に振ると(②)仮止めができます。
余った昇降コードをコードアジャスタに巻きつけてください。