TOSO

カーテンレール

セルフィ中型コード
紐引き組立てセット

取扱説明書No.C－110034

取扱説明書

このたびは、弊社製品をお買い上げいただきありがとうございます。
安全にご使用いただくために良くお読みいただき、大切に保管してください。

販売店様・施工業者様へのお願い

本書は、お客様が本製品を適正にご使用いただくための説明・注意事項が記載されております。**必ずお客様へお渡しください。**

■ 取付け上のご注意（取付け前に必ずお読みください）

⚠ 警告

⊘ 下地材がある事を確認してから取付けてください。（取付け用のブラケットは別途必要数お求めください。）

⚠ 注意

⊘ 本製品は屋内用です。屋外へは取付けないでください。
⊘ 高温多湿の条件下や水に濡れることが予想される場所へは取付けないでください。

■ 使用上のご注意（ご使用前に必ずお読みください）

⚠ 警告

⊘ 製品に物を吊り下げたり、カーテンや操作コードにぶら下がることは絶対におやめください。製品が破損したり、落下する恐れがあります。

⊘ 急激な操作や無理な操作は、絶対におやめください。製品が破損したり、落下する恐れがあります。

⊘ コードやチェーンが体に巻きついたり、引っ掛かるようなことをしないでください。事故の恐れがあります。

日本ブラインド工業会

⚠ 注意

❗ 強風の時は、必ず窓を閉めるかカーテンを全開にした状態にしてください。

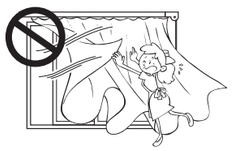

⊘ メカ部の分解や可動部への注油は破損や故障の原因となりますので絶対におやめください。

⊘ 火のそばでのご使用は絶対におやめください。

⊘ 開閉動作の範囲内に破損の恐れがある物や操作の障害となる物を置かないでください。

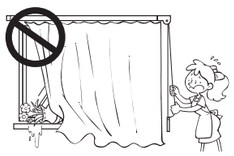

製品全体図及び部品名称

※ ブラケットは別途必要数お求めください。

〈片開きセット〉

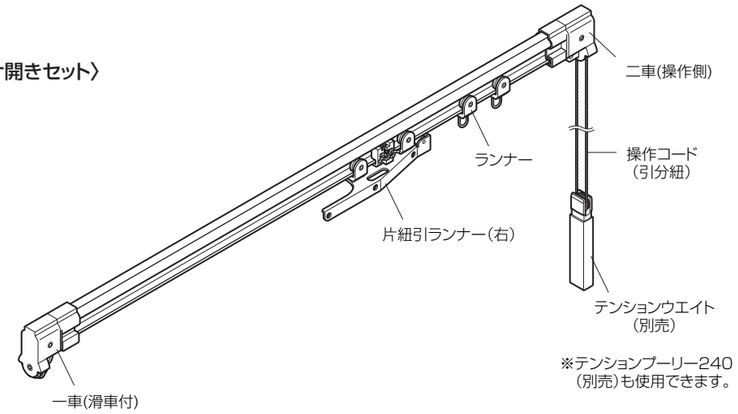

〈両開きセット〉

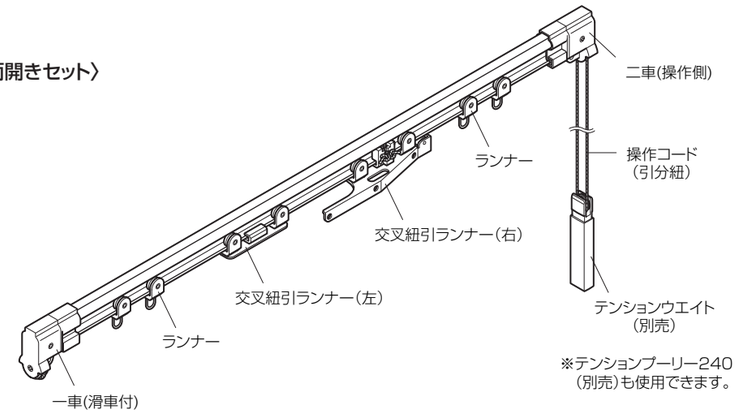

■ 部品入数

商品	仕様	レール	ランナー	一車 二車	交叉ランナー	引分紐
セルフィ中型コード 紐引き組立てセット	片開き	1本（※1）	8個/m （※2）	1組	片紐引きランナー 1個	必要数 （※3）
	両開き				交叉紐引きランナー （左右）1組	

※1 レールの長さは「製品幅−62mm(一車側 31mm、二車側 31mm)」になります。
5010mm 以上はジョイント仕様になります。

※2 ランナーの数量は片開きセットの場合、小数点は切上げ、両開きセットの場合は、偶数に切上げた数量になります。

※3 操作コードの長さは「(製品幅 ×2)+(取付け高さ ×2)+500mm」になります。

取付け方法

■ 天井付け取付け寸法図（mm）

〈片開きセット〉

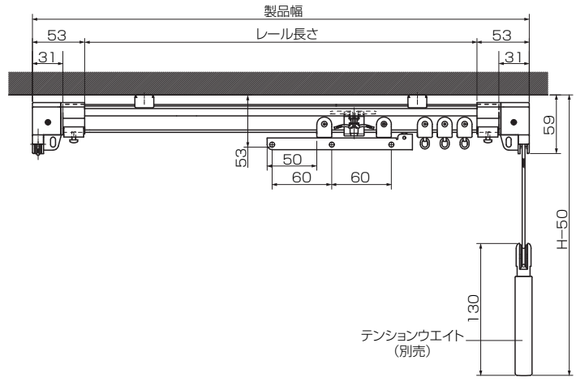

〈両開きセット〉

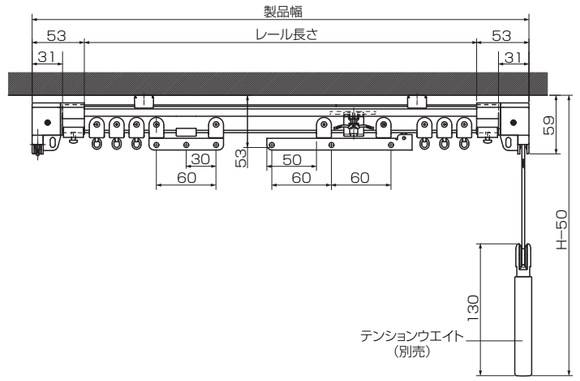

■ 製品の取付け方法

❶ レールセットをブラケットを使って天井または壁に取付けてください。（ブラケットは別途必要数お求めください。）

※ ブラケットの取付け間隔は右図を参考にしてください。

❷ 操作コード（引分紐）にテンションウエイト（別売）またはテンションプーリー240（別売）を取付けてください。

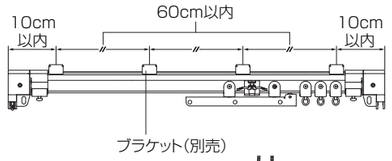

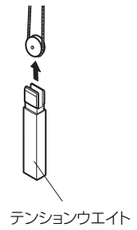

⚠ 注意

❗ テンションプーリー240（別売）をご使用の際は、テンションを強くかけないでください。強くかけると操作が重くなります。

お手入れ方法

- 直接水をかけたりシンナー等でふいたり薬品等で洗浄しますと、故障・変色・変形の原因になりますのでご注意ください。
- 製品の汚れはきれいなやわらかい布でから拭きしてください。

梱包材の処理方法について

- 梱包材は可燃ゴミと不燃ゴミに分別して処分してください。
- 各自治体により分別基準が異なりますので、それぞれの自治体の規定に従って処理してください。

トーソー株式会社 ◎お客様相談室 tel.03-3552-1002
ホームページアドレス http://www.toso.co.jp
本社 〒104-0033 東京都中央区新川1-4-9 ※この取扱説明書は再生紙を使用しています。